3年生の部［第3試合場］

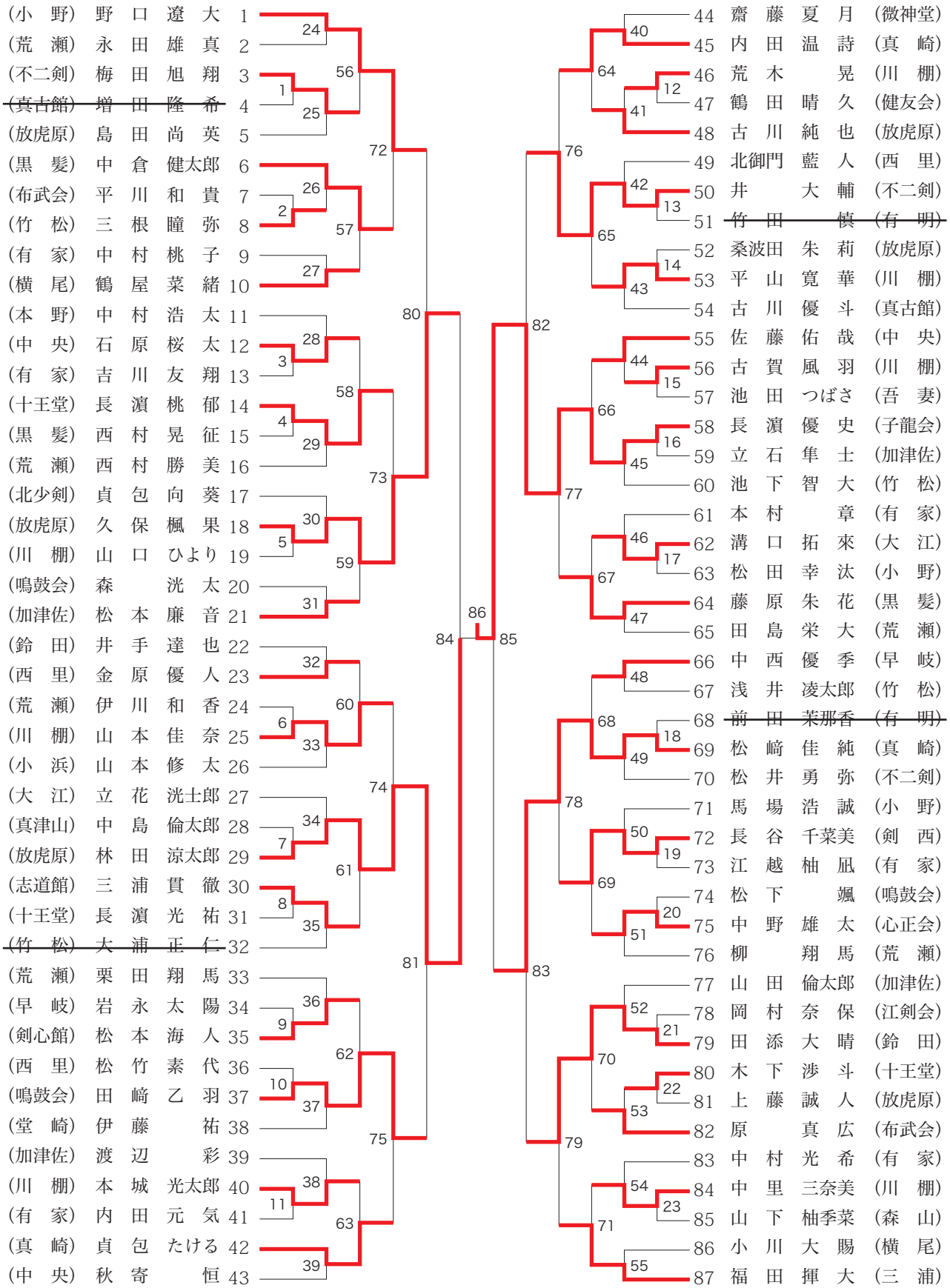
(小　野) 野　口　遼　大 1
(荒　瀬) 永　田　雄　真 2
(不二剣) 梅　田　旭　翔 3
(真古館) 増　田　隆　希 4
(放虎原) 島　田　尚　英 5
(黒　髪) 中　倉　健太郎 6
(布武会) 平　川　和　貴 7
(竹　松) 三　根　瞳　弥 8
(有　家) 中　村　桃　子 9
(横　尾) 鶴　屋　菜　緒 10
(本　野) 中　村　浩　太 11
(中　央) 石　原　桜　太 12
(有　家) 吉　川　友　翔 13
(十王堂) 長　濵　桃　郁 14
(黒　髪) 西　村　晃　征 15
(荒　瀬) 西　村　勝　美 16
(北少剣) 貞　包　向　葵 17
(放虎原) 久　保　楓　果 18
(川　棚) 山　口　ひより 19
(鳴鼓会) 森　　洸　太 20
(加津佐) 松　本　廉　音 21
(鈴　田) 井　手　達　也 22
(西　里) 金　原　優　人 23
(荒　瀬) 伊　川　和　香 24
(川　棚) 山　本　佳　奈 25
(小　浜) 山　本　修　太 26
(大　江) 立　花　洸士郎 27
(真津山) 中　島　倫太郎 28
(放虎原) 林　田　涼太郎 29
(志道館) 三　浦　貫　徹 30
(十王堂) 長　濵　光　祐 31
(竹　松) 大　浦　正　仁 32
(荒　瀬) 栗　田　翔　馬 33
(早　岐) 岩　永　太　陽 34
(剣心館) 松　本　海　人 35
(西　里) 松　竹　素　代 36
(鳴鼓会) 田　﨑　乙　羽 37
(堂　崎) 伊　藤　　祐 38
(加津佐) 渡　辺　　彩 39
(川　棚) 本　城　光太郎 40
(有　家) 内　田　元　気 41
(真　崎) 貞　包　たける 42
(中　央) 秋　寄　　恒 43
44 齋　藤　夏　月 (微神堂)
45 内　田　温　詩 (真　崎)
46 荒　木　　晃 (川　棚)
47 鶴　田　晴　久 (健友会)
48 古　川　純　也 (放虎原)
49 北御門　藍　人 (西　里)
50 井　　大　輔 (不二剣)
51 竹　田　　慎 (有　明)
52 桑波田　朱　莉 (放虎原)
53 平　山　寛　華 (川　棚)
54 古　川　優　斗 (真古館)
55 佐　藤　佑　哉 (中　央)
56 古　賀　風　羽 (川　棚)
57 池　田　つばさ (吾　妻)
58 長　濵　優　史 (子龍会)
59 立　石　隼　士 (加津佐)
60 池　下　智　大 (竹　松)
61 本　村　　章 (有　家)
62 溝　口　拓　來 (大　江)
63 松　田　幸　汰 (小　野)
64 藤　原　朱　花 (黒　髪)
65 田　島　栄　大 (荒　瀬)
66 中　西　優　季 (早　岐)
67 浅　井　凌太郎 (竹　松)
68 前　田　茉那香 (有　明)
69 松　﨑　佳　純 (真　崎)
70 松　井　勇　弥 (不二剣)
71 馬　場　浩　誠 (小　野)
72 長　谷　千菜美 (剣　西)
73 江　越　柚　凪 (有　家)
74 松　下　　颯 (鳴鼓会)
75 中　野　雄　太 (心正会)
76 柳　　翔　馬 (荒　瀬)
77 山　田　倫太郎 (加津佐)
78 岡　村　奈　保 (江剣会)
79 田　添　大　晴 (鈴　田)
80 木　下　渉　斗 (十王堂)
81 上　藤　誠　人 (放虎原)
82 原　　真　広 (布武会)
83 中　村　光　希 (有　家)
84 中　里　三奈美 (川　棚)
85 山　下　柚季菜 (森　山)
86 小　川　大　賜 (横　尾)
87 福　田　揮　大 (三　浦)