4年生の部［第4試合場］

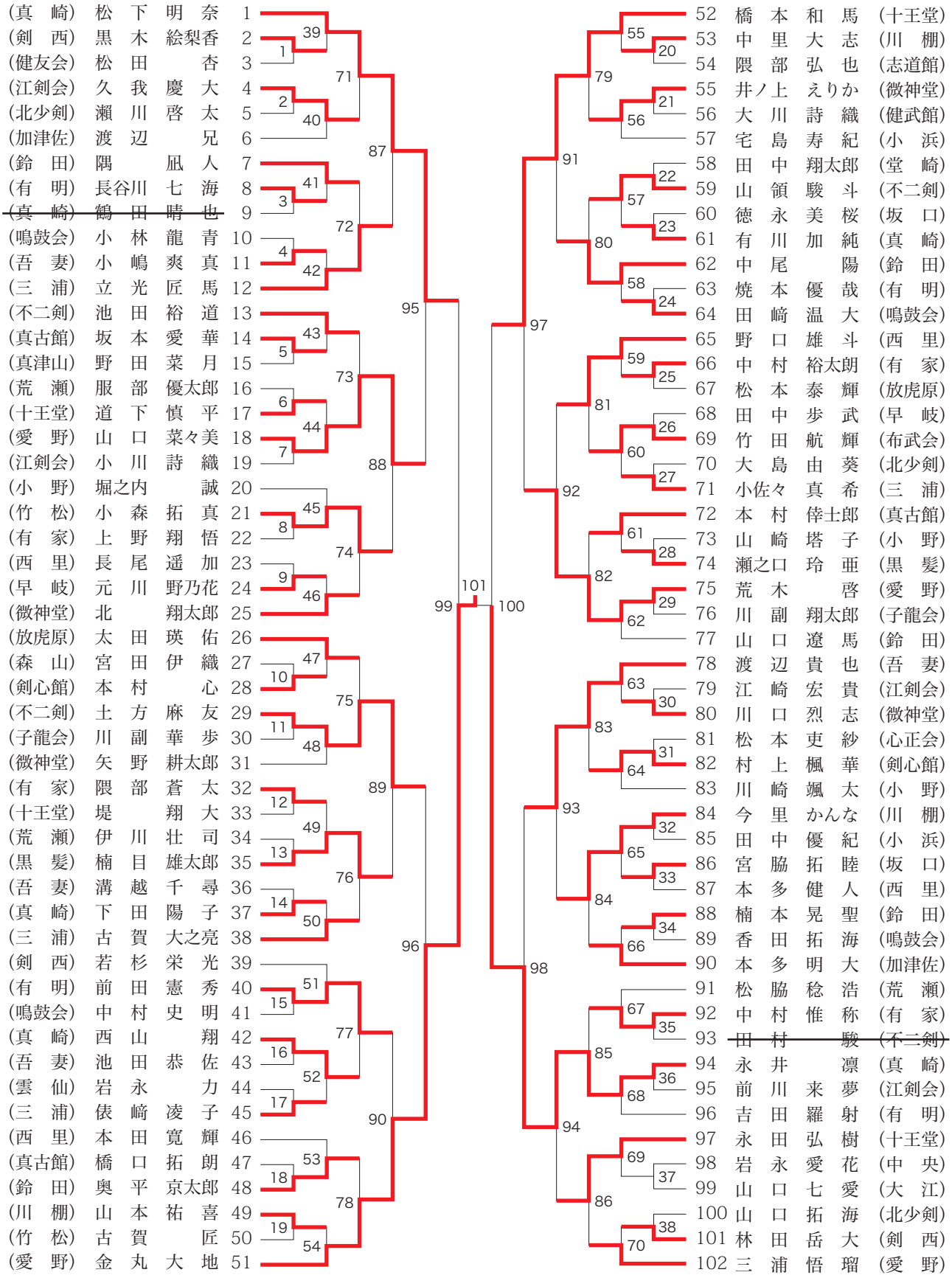
(真　崎)　松　下　明　奈　1
(剣　西)　黒　木　絵梨香　2
(健友会)　松　田　　杏　3
(江剣会)　久　我　慶　大　4
(北少剣)　瀬　川　啓　太　5
(加津佐)　渡　辺　　兄　6
(鈴　田)　隅　　凪　人　7
(有　明)　長谷川　七　海　8
(真　崎)　鶴　田　晴　也　9
(鳴鼓会)　小　林　龍　青　10
(吾　妻)　小　嶋　爽　真　11
(三　浦)　立　光　匠　馬　12
(不二剣)　池　田　裕　道　13
(真古館)　坂　本　愛　華　14
(真津山)　野　田　菜　月　15
(荒　瀬)　服　部　優太郎　16
(十王堂)　道　下　慎　平　17
(愛　野)　山　口　菜々美　18
(江剣会)　小　川　詩　織　19
(小　野)　堀之内　　誠　20
(竹　松)　小　森　拓　真　21
(有　家)　上　野　翔　悟　22
(西　里)　長　尾　遥　加　23
(早　岐)　元　川　野乃花　24
(微神堂)　北　　翔太郎　25
(放虎原)　太　田　瑛　佑　26
(森　山)　宮　田　伊　織　27
(剣心館)　本　村　　心　28
(不二剣)　土　方　麻　友　29
(子龍会)　川　副　華　歩　30
(微神堂)　矢　野　耕太郎　31
(有　家)　隈　部　蒼　太　32
(十王堂)　堤　　翔　大　33
(荒　瀬)　伊　川　壮　司　34
(黒　髪)　楠　目　雄太郎　35
(吾　妻)　溝　越　千　尋　36
(真　崎)　下　田　陽　子　37
(三　浦)　古　賀　大之亮　38
(剣　西)　若　杉　栄　光　39
(有　明)　前　田　憲　秀　40
(鳴鼓会)　中　村　史　明　41
(真　崎)　西　山　　翔　42
(吾　妻)　池　田　恭　佐　43
(雲　仙)　岩　永　　力　44
(三　浦)　俵　崎　凌　子　45
(西　里)　本　田　寛　輝　46
(真古館)　橋　口　拓　朗　47
(鈴　田)　奥　平　京太郎　48
(川　棚)　山　本　祐　喜　49
(竹　松)　古　賀　　匠　50
(愛　野)　金　丸　大　地　51
52　橋　本　和　馬　(十王堂)
53　中　里　大　志　(川　棚)
54　隈　部　弘　也　(志道館)
55　井ノ上　えりか　(微神堂)
56　大　川　詩　織　(健武館)
57　宅　島　寿　紀　(小　浜)
58　田　中　翔太郎　(堂　崎)
59　山　領　駿　斗　(不二剣)
60　徳　永　美　桜　(坂　口)
61　有　川　加　純　(真　崎)
62　中　尾　　陽　(鈴　田)
63　焼　本　優　哉　(有　明)
64　田　﨑　温　大　(鳴鼓会)
65　野　口　雄　斗　(西　里)
66　中　村　裕太朗　(有　家)
67　松　本　泰　輝　(放虎原)
68　田　中　歩　武　(早　岐)
69　竹　田　航　輝　(布武会)
70　大　島　由　葵　(北少剣)
71　小佐々　真　希　(三　浦)
72　本　村　倖士郎　(真古館)
73　山　崎　塔　子　(小　野)
74　瀬之口　玲　亜　(黒　髪)
75　荒　木　　啓　(愛　野)
76　川　副　翔太郎　(子龍会)
77　山　口　遼　馬　(鈴　田)
78　渡　辺　貴　也　(吾　妻)
79　江　崎　宏　貴　(江剣会)
80　川　口　烈　志　(微神堂)
81　松　本　吏　紗　(心正会)
82　村　上　楓　華　(剣心館)
83　川　崎　颯　太　(小　野)
84　今　里　かんな　(川　棚)
85　田　中　優　紀　(小　浜)
86　宮　脇　拓　睦　(坂　口)
87　本　多　健　人　(西　里)
88　楠　本　晃　聖　(鈴　田)
89　香　田　拓　海　(鳴鼓会)
90　本　多　明　大　(加津佐)
91　松　脇　稔　浩　(荒　瀬)
92　中　村　惟　称　(有　家)
93　田　村　　駿　(不二剣)
94　永　井　　凛　(真　崎)
95　前　川　来　夢　(江剣会)
96　吉　田　羅　射　(有　明)
97　永　田　弘　樹　(十王堂)
98　岩　永　愛　花　(中　央)
99　山　口　七　愛　(大　江)
100　山　口　拓　海　(北少剣)
101　林　田　岳　大　(剣　西)
102　三　浦　悟　瑠　(愛　野)