5年生の部［第５試合場］

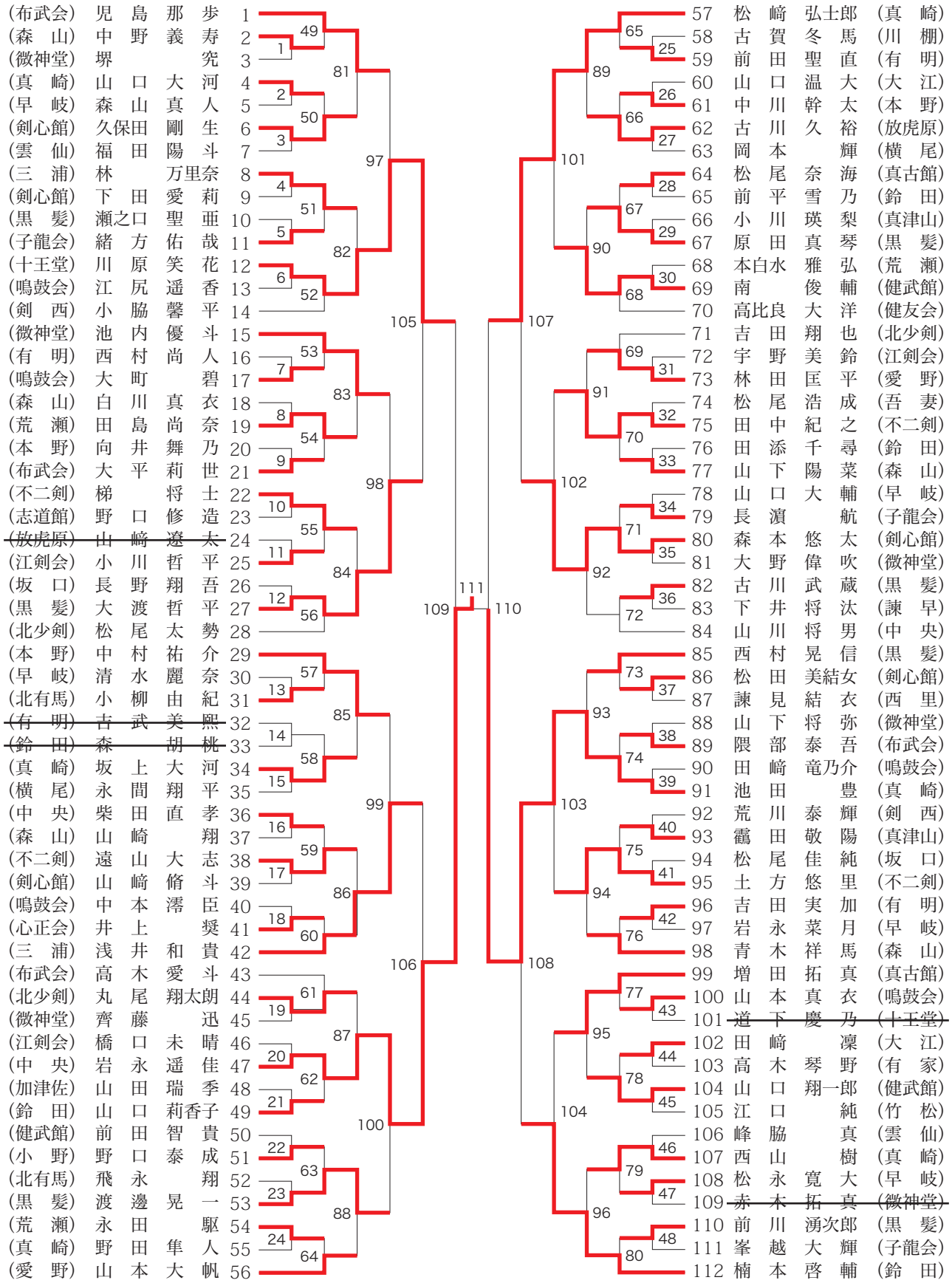
(布武会) 児島那歩 1
(森山) 中野義寿 2
(微神堂) 堺 究 3
(真崎) 山口大河 4
(早岐) 森山真人 5
(剣心館) 久保田剛生 6
(雲仙) 福田陽斗 7
(三浦) 林 万里奈 8
(剣心館) 下田愛莉 9
(黒髪) 瀬之口聖亜 10
(子龍会) 緒方佑哉 11
(十王堂) 川原笑花 12
(鳴鼓会) 江尻遥香 13
(剣西) 小脇馨平 14
(微神堂) 池内優斗 15
(有明) 西村尚人 16
(鳴鼓会) 大町 碧 17
(森山) 白川真衣 18
(荒瀬) 田島尚奈 19
(本野) 向井舞乃 20
(布武会) 大平莉世 21
(不二剣) 梯 将士 22
(志道館) 野口修造 23
(放虎原) 山崎遼太 24
(江剣会) 小川哲平 25
(坂口) 長野翔吾 26
(黒髪) 大渡哲平 27
(北少剣) 松尾太勢 28
(本野) 中村祐介 29
(早岐) 清水麗奈 30
(北有馬) 小柳由紀 31
(有明) 吉武美熙 32
(鈴田) 森 胡桃 33
(真崎) 坂上大河 34
(横尾) 永間翔平 35
(中央) 柴田直孝 36
(森山) 山崎 翔 37
(不二剣) 遠山大志 38
(剣心館) 山崎脩斗 39
(鳴鼓会) 中本澪臣 40
(心正会) 井上 奨 41
(三浦) 浅井和貴 42
(布武会) 高木愛斗 43
(北少剣) 丸尾翔太朗 44
(微神堂) 齊藤 迅 45
(江剣会) 橋口未晴 46
(中央) 岩永遥佳 47
(加津佐) 山田瑞季 48
(鈴田) 山口莉香子 49
(健武館) 前田智貴 50
(小野) 野口泰成 51
(北有馬) 飛永 翔 52
(黒髪) 渡邊晃一 53
(荒瀬) 永田 駆 54
(真崎) 野田隼人 55
(愛野) 山本大帆 56
57 松崎弘士郎 (真崎)
58 古賀冬馬 (川棚)
59 前田聖直 (有明)
60 山口温大 (大江)
61 中川幹太 (本野)
62 古川久裕 (放虎原)
63 岡本 輝 (横尾)
64 松尾奈海 (真古館)
65 前平雪乃 (鈴田)
66 小川瑛梨 (真津山)
67 原田真琴 (黒髪)
68 本白水雅弘 (荒瀬)
69 南 俊輔 (健武館)
70 高比良大洋 (健友会)
71 吉田翔也 (北少剣)
72 宇野美鈴 (江剣会)
73 林田匡平 (愛野)
74 松尾浩成 (吾妻)
75 田中紀之 (不二剣)
76 田添千尋 (鈴田)
77 山下陽菜 (森山)
78 山口大輔 (早岐)
79 長濱 航 (子龍会)
80 森本悠太 (剣心館)
81 大野偉吹 (微神堂)
82 古川武蔵 (黒髪)
83 下井将汰 (諫早)
84 山川将男 (中央)
85 西村晃信 (黒髪)
86 松田美結女 (剣心館)
87 諫見結衣 (西里)
88 山下将弥 (微神堂)
89 隈部泰吾 (布武会)
90 田崎竜乃介 (鳴鼓会)
91 池田 豊 (真崎)
92 荒川泰輝 (剣西)
93 鷭田敬陽 (真津山)
94 松尾佳純 (坂口)
95 土方悠里 (不二剣)
96 吉田実加 (有明)
97 岩永菜月 (早岐)
98 青木祥馬 (森山)
99 増田拓真 (真古館)
100 山本真衣 (鳴鼓会)
101 道下慶乃 (十王堂)
102 田崎 凜 (大江)
103 高木琴野 (有家)
104 山口翔一郎 (健武館)
105 江口 純 (竹松)
106 峰脇 真 (雲仙)
107 西山 樹 (真崎)
108 松永寛大 (早岐)
109 赤木拓真 (微神堂)
110 前川湧次郎 (黒髪)
111 峯越大輝 (子龍会)
112 楠本啓輔 (鈴田)