３年生の部
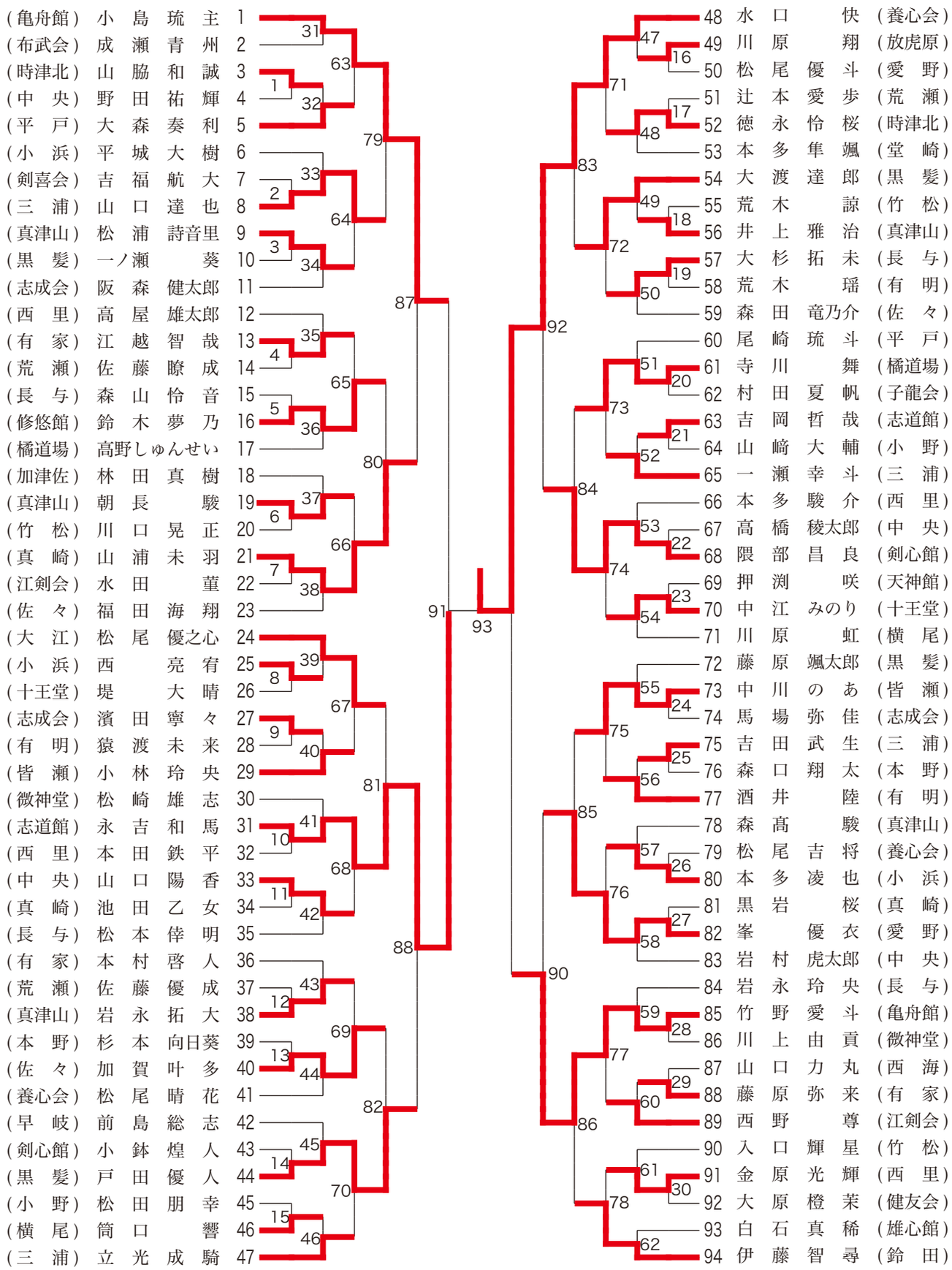
優　勝	水　口　　快	養心会剣道部
準優勝	永　吉　和　馬	志道館　光永道場
第３位	小　島　琉　主	諫早少年剣道会　亀舟館
	竹　野　愛　斗	諫早少年剣道会　亀舟館